2019年度　和歌山県高等学校卓球選手権大会(於　那智勝
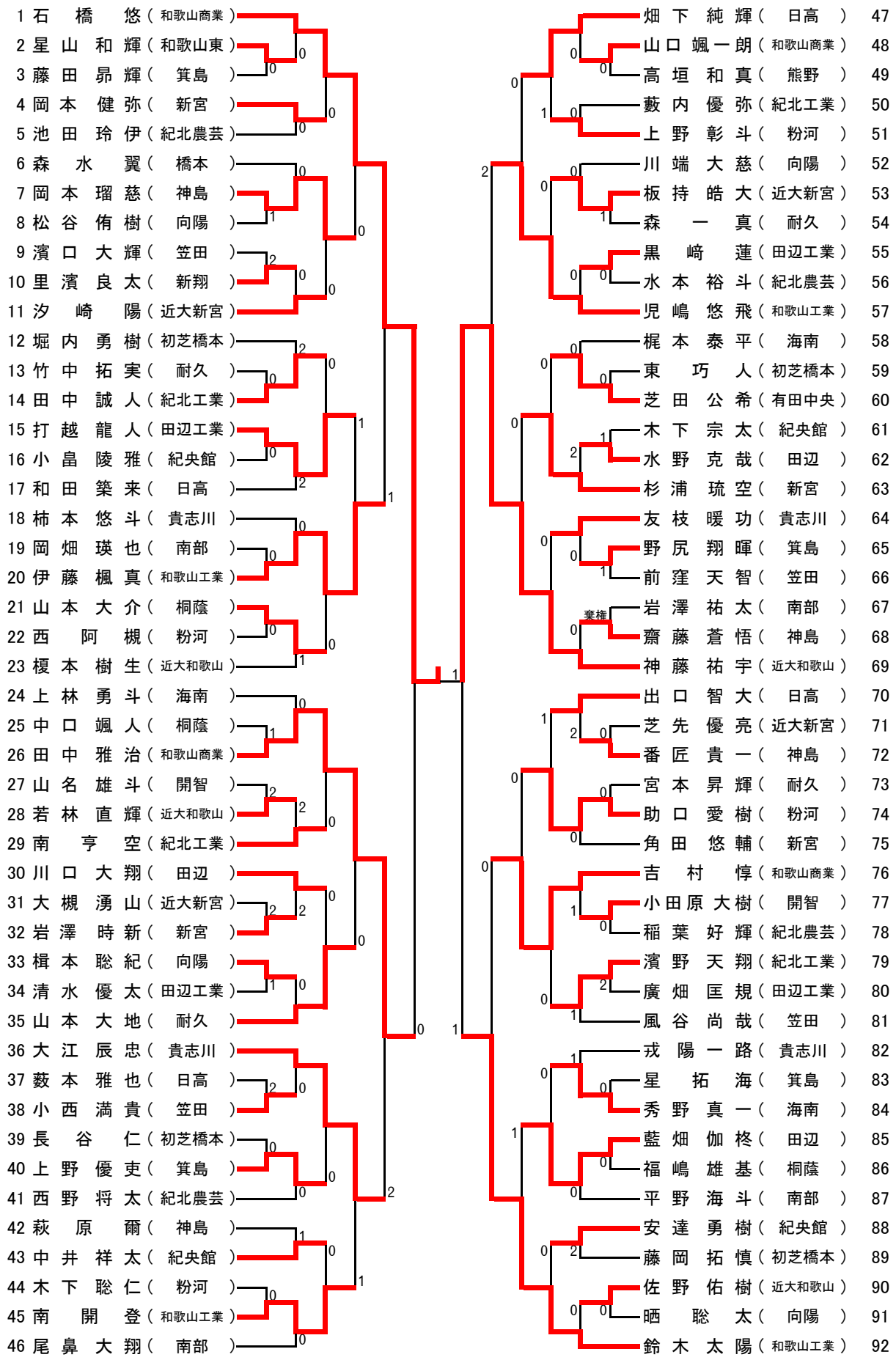
男子シングルス