女子シングルスその1

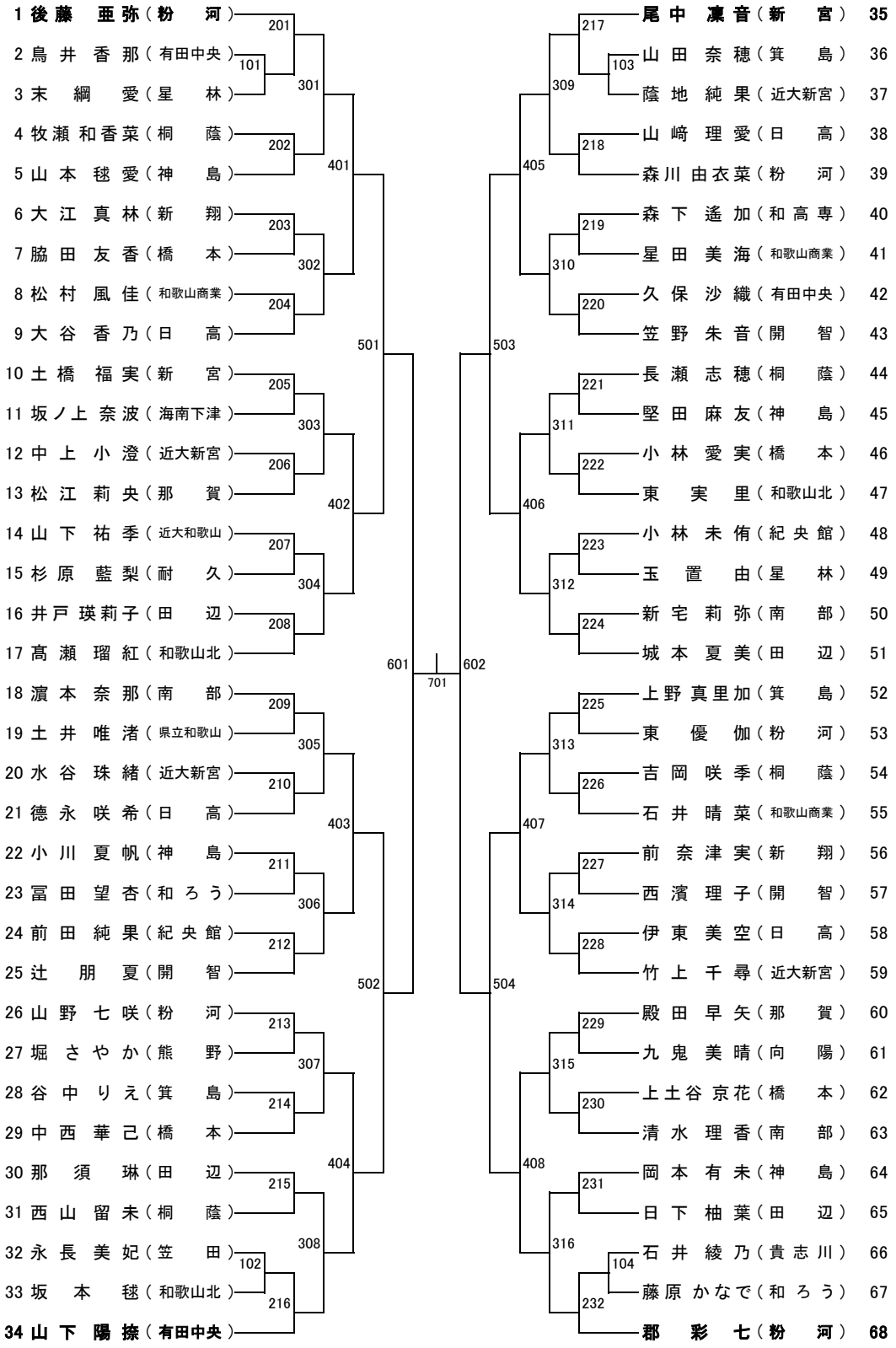
1 後藤 亜弥（粉 河）
2 鳥井 香那（有田中央）
3 末綱 愛（星 林）
4 牧瀬 和香菜（桐 蔭）
5 山本 毬愛（神 島）
6 大江 真林（新 翔）
7 脇田 友香（橋 本）
8 松村 風佳（和歌山商業）
9 大谷 香乃（日 高）
10 土橋 福実（新 宮）
11 坂ノ上 奈波（海南下津）
12 中上 小澄（近大新宮）
13 松江 莉央（那 賀）
14 山下 祐季（近大和歌山）
15 杉原 藍梨（耐 久）
16 井戸 瑛莉子（田 辺）
17 髙瀬 瑠紅（和歌山北）
18 濵本 奈那（南 部）
19 土井 唯渚（県立和歌山）
20 水谷 珠緒（近大新宮）
21 徳永 咲希（日 高）
22 小川 夏帆（神 島）
23 冨田 望杏（和 ろ う）
24 前田 純果（紀央館）
25 辻 朋夏（開 智）
26 山野 七咲（粉 河）
27 堀 さやか（熊 野）
28 谷中 りえ（箕 島）
29 中西 華己（橋 本）
30 那須 琳（田 辺）
31 西山 留未（桐 蔭）
32 永長 美妃（笠 田）
33 坂本 毬（和歌山北）
34 山下 陽捺（有田中央）
35 尾中 凜音（新 宮）
36 山田 奈穂（箕 島）
37 蔭地 純果（近大新宮）
38 山﨑 理愛（日 高）
39 森川 由衣菜（粉 河）
40 森下 遙加（和高専）
41 星田 美海（和歌山商業）
42 久保 沙織（有田中央）
43 笠野 朱音（開 智）
44 長瀬 志穂（桐 蔭）
45 堅田 麻友（神 島）
46 小林 愛実（橋 本）
47 東 実里（和歌山北）
48 小林 未侑（紀央館）
49 玉置 由（星 林）
50 新宅 莉弥（南 部）
51 城本 夏美（田 辺）
52 上野 真里加（箕 島）
53 東 優伽（粉 河）
54 吉岡 咲季（桐 蔭）
55 石井 晴菜（和歌山商業）
56 前奈 津実（新 翔）
57 西濱 理子（開 智）
58 伊東 美空（日 高）
59 竹上 千尋（近大新宮）
60 殿田 早矢（那 賀）
61 九鬼 美晴（向 陽）
62 上土谷 京花（橋 本）
63 清水 理香（南 部）
64 岡本 有未（神 島）
65 日下 柚葉（田 辺）
66 石井 綾乃（貴志川）
67 藤原 かなで（和 ろ う）
68 郡 彩七（粉 河）
101
102
103
104
201
202
203
204
205
206
207
208
209
210
211
212
213
214
215
216
217
218
219
220
221
222
223
224
225
226
227
228
229
230
231
232
301
302
303
304
305
306
307
308
309
310
311
312
313
314
315
316
401
402
403
404
405
406
407
408
501
502
503
504
601
602
701

女子シングルスその2

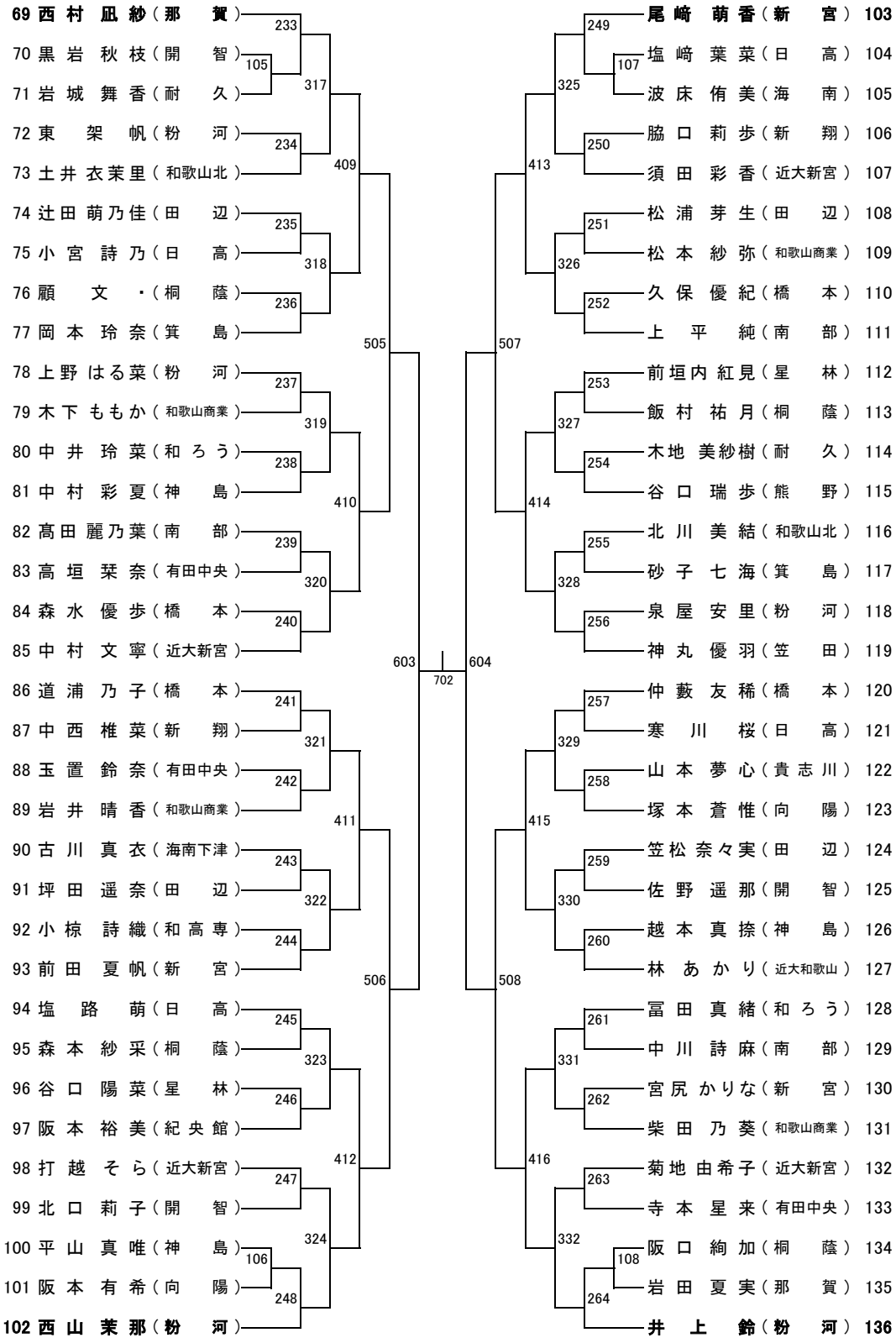
69 西村 凪紗（那賀）
70 黒岩 秋枝（開智）
71 岩城 舞香（耐久）
72 東 架帆（粉河）
73 土井 衣茉里（和歌山北）
74 辻田 萌乃佳（田辺）
75 小宮 詩乃（日高）
76 顧 文・（桐蔭）
77 岡本 玲奈（箕島）
78 上野 はる菜（粉河）
79 木下 ももか（和歌山商業）
80 中井 玲菜（和ろう）
81 中村 彩夏（神島）
82 髙田 麗乃葉（南部）
83 高垣 栞奈（有田中央）
84 森水 優歩（橋本）
85 中村 文寧（近大新宮）
86 道浦 乃子（橋本）
87 中西 椎菜（新翔）
88 玉置 鈴奈（有田中央）
89 岩井 晴香（和歌山商業）
90 古川 真衣（海南下津）
91 坪田 遥奈（田辺）
92 小椋 詩織（和高専）
93 前田 夏帆（新宮）
94 塩路 萌（日高）
95 森本 紗采（桐蔭）
96 谷口 陽菜（星林）
97 阪本 裕美（紀央館）
98 打越 そら（近大新宮）
99 北口 莉子（開智）
100 平山 真唯（神島）
101 阪本 有希（向陽）
102 西山 茉那（粉河）
233
234
235
236
237
238
239
240
241
242
243
244
245
246
247
248
105
106
317
318
319
320
321
322
323
324
409
410
411
412
505
506
603
604
702
507
508
413
414
415
416
325
326
327
328
329
330
331
332
249
250
251
252
253
254
255
256
257
258
259
260
261
262
263
264
107
108
尾崎 萌香（新宮） 103
塩崎 葉菜（日高） 104
波床 侑美（海南） 105
脇口 莉歩（新翔） 106
須田 彩香（近大新宮） 107
松浦 芽生（田辺） 108
松本 紗弥（和歌山商業） 109
久保 優紀（橋本） 110
上平 純（南部） 111
前垣内 紅見（星林） 112
飯村 祐月（桐蔭） 113
木地 美紗樹（耐久） 114
谷口 瑞歩（熊野） 115
北川 美結（和歌山北） 116
砂子 七海（箕島） 117
泉屋 安里（粉河） 118
神丸 優羽（笠田） 119
仲藪 友稀（橋本） 120
寒川 桜（日高） 121
山本 夢心（貴志川） 122
塚本 蒼惟（向陽） 123
笠松 奈々実（田辺） 124
佐野 遥那（開智） 125
越本 真捺（神島） 126
林 あかり（近大和歌山） 127
冨田 真緒（和ろう） 128
中川 詩麻（南部） 129
宮尻 かりな（新宮） 130
柴田 乃葵（和歌山商業） 131
菊地 由希子（近大新宮） 132
寺本 星来（有田中央） 133
阪口 絢加（桐蔭） 134
岩田 夏実（那賀） 135
井上 鈴（粉河） 136