女 子 ダ ブ ル ス

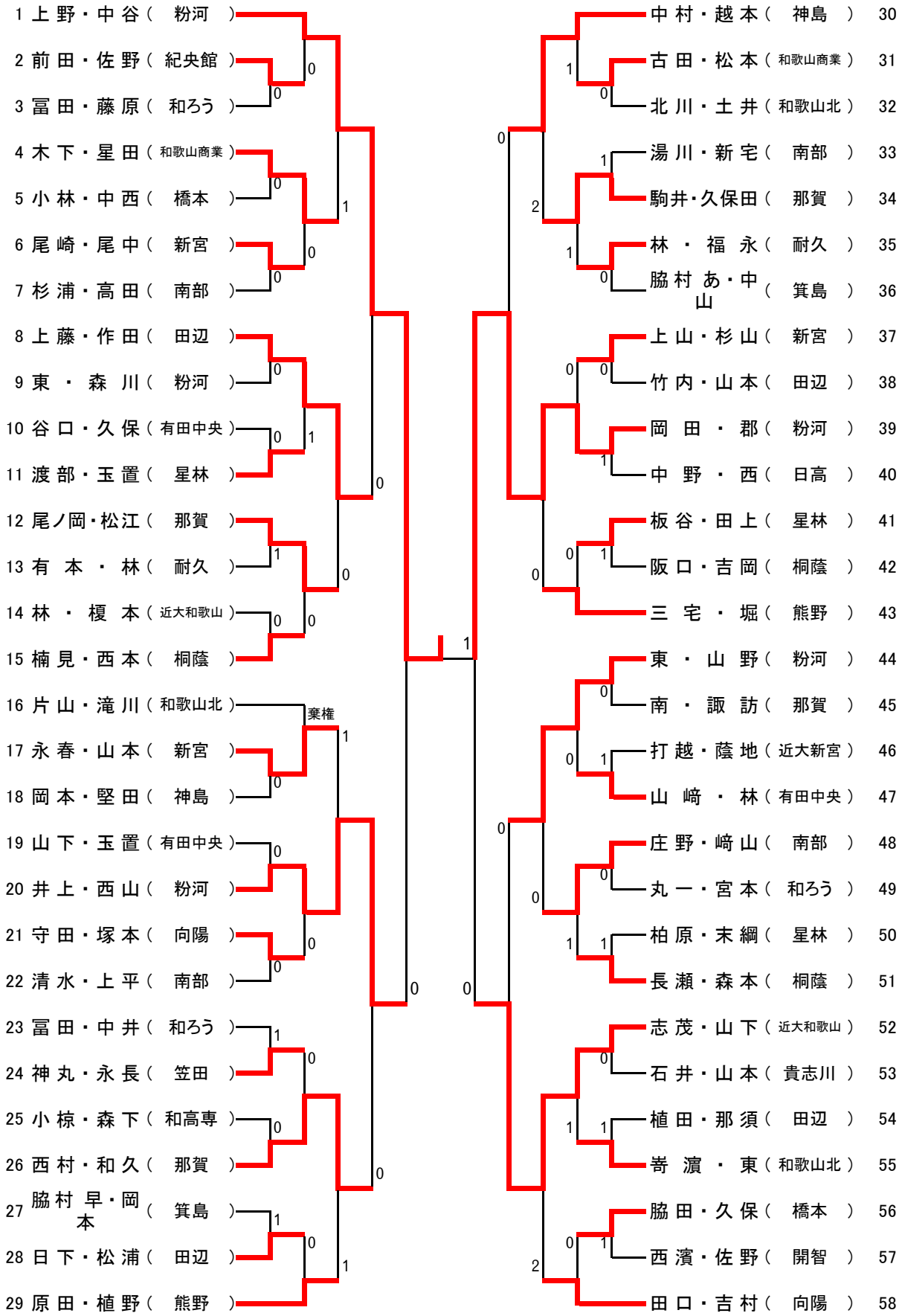

3位決定戦　井上 鈴・西山 茉那(粉河) 3－1 志茂 友美・山下 祐季(近大和歌山)