女子シングルス

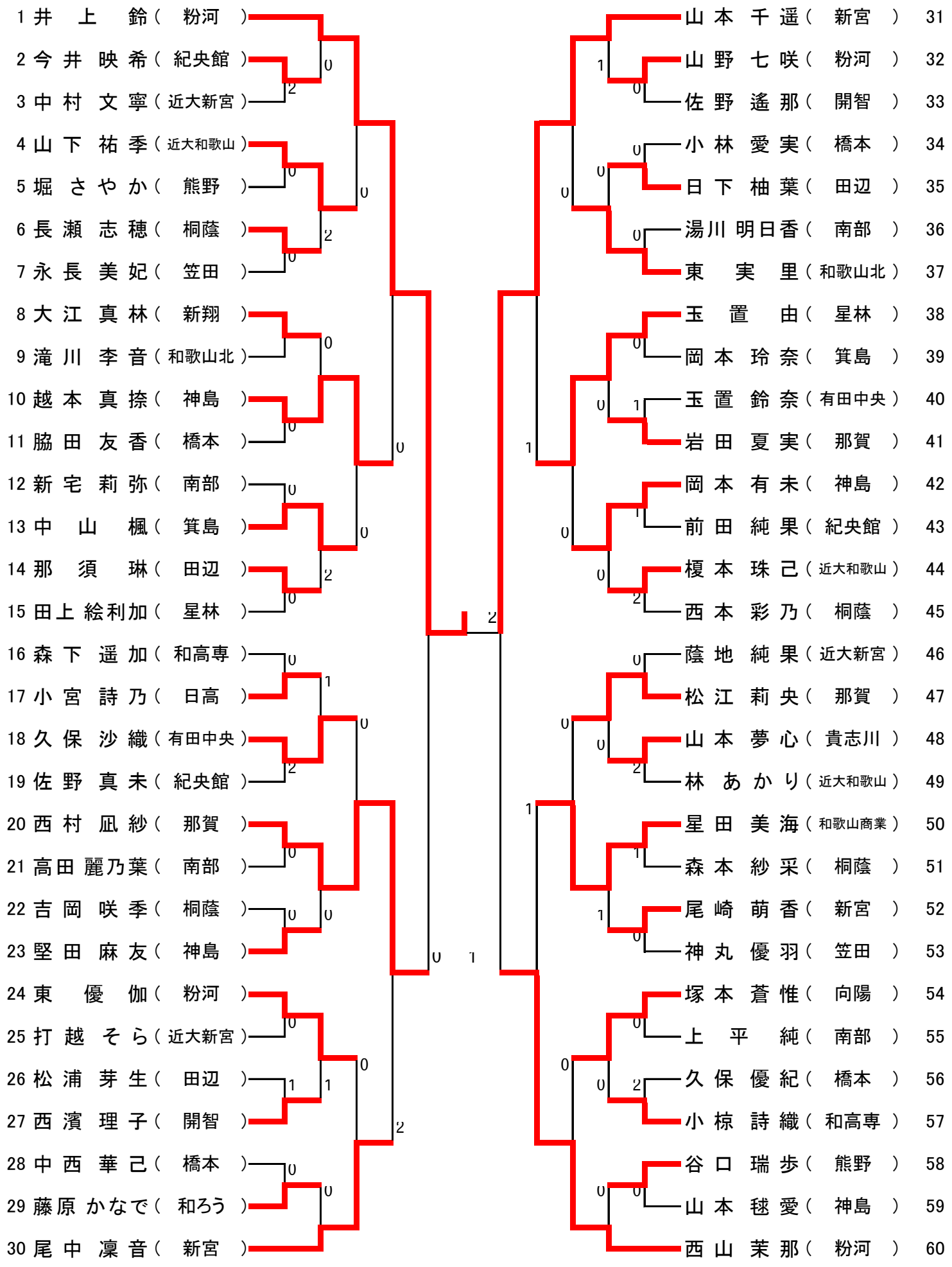
1 井上 鈴 (粉河)
2 今井 映希 (紀央館)
3 中村 文寧 (近大新宮)
4 山下 祐季 (近大和歌山)
5 堀 さやか (熊野)
6 長瀬 志穂 (桐蔭)
7 永長 美妃 (笠田)
8 大江 真林 (新翔)
9 滝川 李音 (和歌山北)
10 越本 真捺 (神島)
11 脇田 友香 (橋本)
12 新宅 莉弥 (南部)
13 中山 楓 (箕島)
14 那須 琳 (田辺)
15 田上 絵利加 (星林)
16 森下 遥加 (和高専)
17 小宮 詩乃 (日高)
18 久保 沙織 (有田中央)
19 佐野 真未 (紀央館)
20 西村 凪紗 (那賀)
21 高田 麗乃葉 (南部)
22 吉岡 咲季 (桐蔭)
23 堅田 麻友 (神島)
24 東 優伽 (粉河)
25 打越 そら (近大新宮)
26 松浦 芽生 (田辺)
27 西濱 理子 (開智)
28 中西 華己 (橋本)
29 藤原 かなで (和ろう)
30 尾中 凜音 (新宮)
31 山本 千遥 (新宮)
32 山野 七咲 (粉河)
33 佐野 遙那 (開智)
34 小林 愛実 (橋本)
35 日下 柚葉 (田辺)
36 湯川 明日香 (南部)
37 東 実里 (和歌山北)
38 玉置 由 (星林)
39 岡本 玲奈 (箕島)
40 玉置 鈴奈 (有田中央)
41 岩田 夏実 (那賀)
42 岡本 有未 (神島)
43 前田 純果 (紀央館)
44 榎本 珠己 (近大和歌山)
45 西本 彩乃 (桐蔭)
46 蔭地 純果 (近大新宮)
47 松江 莉央 (那賀)
48 山本 夢心 (貴志川)
49 林 あかり (近大和歌山)
50 星田 美海 (和歌山商業)
51 森本 紗采 (桐蔭)
52 尾崎 萌香 (新宮)
53 神丸 優羽 (笠田)
54 塚本 蒼惟 (向陽)
55 上平 純 (南部)
56 久保 優紀 (橋本)
57 小椋 詩織 (和高専)
58 谷口 瑞歩 (熊野)
59 山本 毬愛 (神島)
60 西山 茉那 (粉河)