男子ダブルスその1

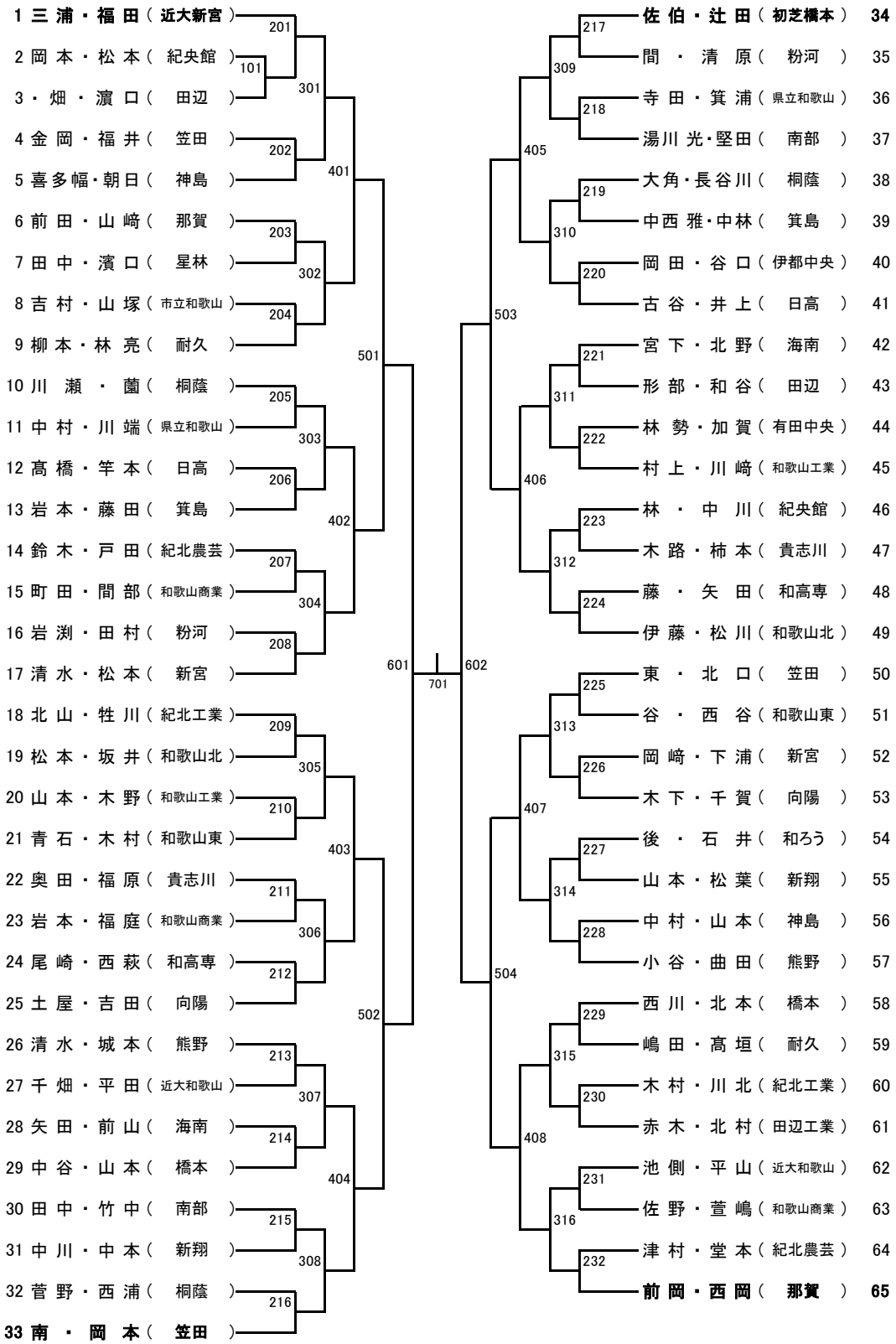
1 三浦・福田（近大新宮）
2 岡本・松本（紀央館）
3・畑・濵口（田辺）
4 金岡・福井（笠田）
5 喜多幅・朝日（神島）
6 前田・山﨑（那賀）
7 田中・濵口（星林）
8 吉村・山塚（市立和歌山）
9 柳本・林亮（耐久）
10 川瀬・薗（桐蔭）
11 中村・川端（県立和歌山）
12 髙橋・竿本（日高）
13 岩本・藤田（箕島）
14 鈴木・戸田（紀北農芸）
15 町田・間部（和歌山商業）
16 岩渕・田村（粉河）
17 清水・松本（新宮）
18 北山・牲川（紀北工業）
19 松本・坂井（和歌山北）
20 山本・木野（和歌山工業）
21 青石・木村（和歌山東）
22 奥田・福原（貴志川）
23 岩本・福庭（和歌山商業）
24 尾崎・西萩（和高専）
25 土屋・吉田（向陽）
26 清水・城本（熊野）
27 千畑・平田（近大和歌山）
28 矢田・前山（海南）
29 中谷・山本（橋本）
30 田中・竹中（南部）
31 中川・中本（新翔）
32 菅野・西浦（桐蔭）
33 南・岡本（笠田）
佐伯・辻田（初芝橋本） 34
間・清原（粉河） 35
寺田・箕浦（県立和歌山） 36
湯川光・堅田（南部） 37
大角・長谷川（桐蔭） 38
中西雅・中林（箕島） 39
岡田・谷口（伊都中央） 40
古谷・井上（日高） 41
宮下・北野（海南） 42
形部・和谷（田辺） 43
林勢・加賀（有田中央） 44
村上・川﨑（和歌山工業） 45
林・中川（紀央館） 46
木路・柿本（貴志川） 47
藤・矢田（和高専） 48
伊藤・松川（和歌山北） 49
東・北口（笠田） 50
谷・西谷（和歌山東） 51
岡﨑・下浦（新宮） 52
木下・千賀（向陽） 53
後・石井（和ろう） 54
山本・松葉（新翔） 55
中村・山本（神島） 56
小谷・曲田（熊野） 57
西川・北本（橋本） 58
嶋田・髙垣（耐久） 59
木村・川北（紀北工業） 60
赤木・北村（田辺工業） 61
池側・平山（近大和歌山） 62
佐野・萱嶋（和歌山商業） 63
津村・堂本（紀北農芸） 64
前岡・西岡（那賀） 65
201
101
202
301
203
302
204
401
205
303
206
402
207
304
208
501
209
305
210
403
211
306
212
601
701
602
213
307
214
404
215
308
216
502
217
309
218
405
219
310
220
503
221
311
222
406
223
312
224
225
313
226
407
227
314
228
504
229
315
230
408
231
316
232

男子ダブルスその2

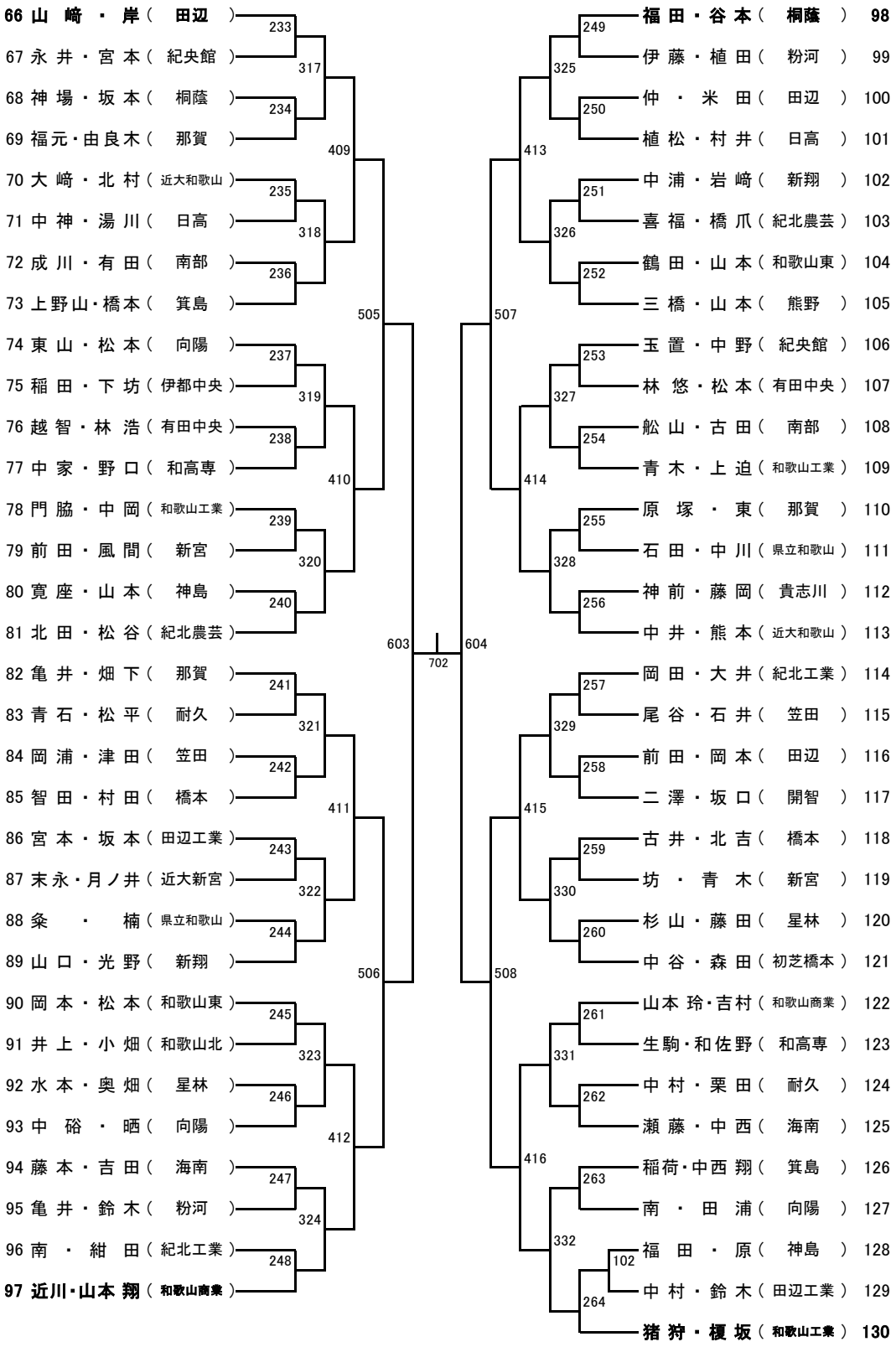
66 山崎・岸（田辺）
67 永井・宮本（紀央館）
68 神場・坂本（桐蔭）
69 福元・由良木（那賀）
70 大崎・北村（近大和歌山）
71 中神・湯川（日高）
72 成川・有田（南部）
73 上野山・橋本（箕島）
74 東山・松本（向陽）
75 稲田・下坊（伊都中央）
76 越智・林浩（有田中央）
77 中家・野口（和高専）
78 門脇・中岡（和歌山工業）
79 前田・風間（新宮）
80 寛座・山本（神島）
81 北田・松谷（紀北農芸）
82 亀井・畑下（那賀）
83 青石・松平（耐久）
84 岡浦・津田（笠田）
85 智田・村田（橋本）
86 宮本・坂本（田辺工業）
87 末永・月ノ井（近大新宮）
88 粂・楠（県立和歌山）
89 山口・光野（新翔）
90 岡本・松本（和歌山東）
91 井上・小畑（和歌山北）
92 水本・奥畑（星林）
93 中裕・晒（向陽）
94 藤本・吉田（海南）
95 亀井・鈴木（粉河）
96 南・紺田（紀北工業）
97 近川・山本翔（和歌山商業）
233
234
235
236
237
238
239
240
241
242
243
244
245
246
247
248
317
318
319
320
321
322
323
324
409
410
411
412
505
506
603
604
702
507
508
413
414
415
416
325
326
327
328
329
330
331
332
249
250
251
252
253
254
255
256
257
258
259
260
261
262
263
264
102
福田・谷本（桐蔭）98
伊藤・植田（粉河）99
仲・米田（田辺）100
植松・村井（日高）101
中浦・岩崎（新翔）102
喜福・橋爪（紀北農芸）103
鶴田・山本（和歌山東）104
三橋・山本（熊野）105
玉置・中野（紀央館）106
林悠・松本（有田中央）107
舩山・古田（南部）108
青木・上迫（和歌山工業）109
原塚・東（那賀）110
石田・中川（県立和歌山）111
神前・藤岡（貴志川）112
中井・熊本（近大和歌山）113
岡田・大井（紀北工業）114
尾谷・石井（笠田）115
前田・岡本（田辺）116
二澤・坂口（開智）117
古井・北吉（橋本）118
坊・青木（新宮）119
杉山・藤田（星林）120
中谷・森田（初芝橋本）121
山本玲・吉村（和歌山商業）122
生駒・和佐野（和高専）123
中村・栗田（耐久）124
瀬藤・中西（海南）125
稲荷・中西翔（箕島）126
南・田浦（向陽）127
福田・原（神島）128
中村・鈴木（田辺工業）129
猪狩・榎坂（和歌山工業）130