2016年度　和歌山県高等学校卓球選手権大

女子シングルス

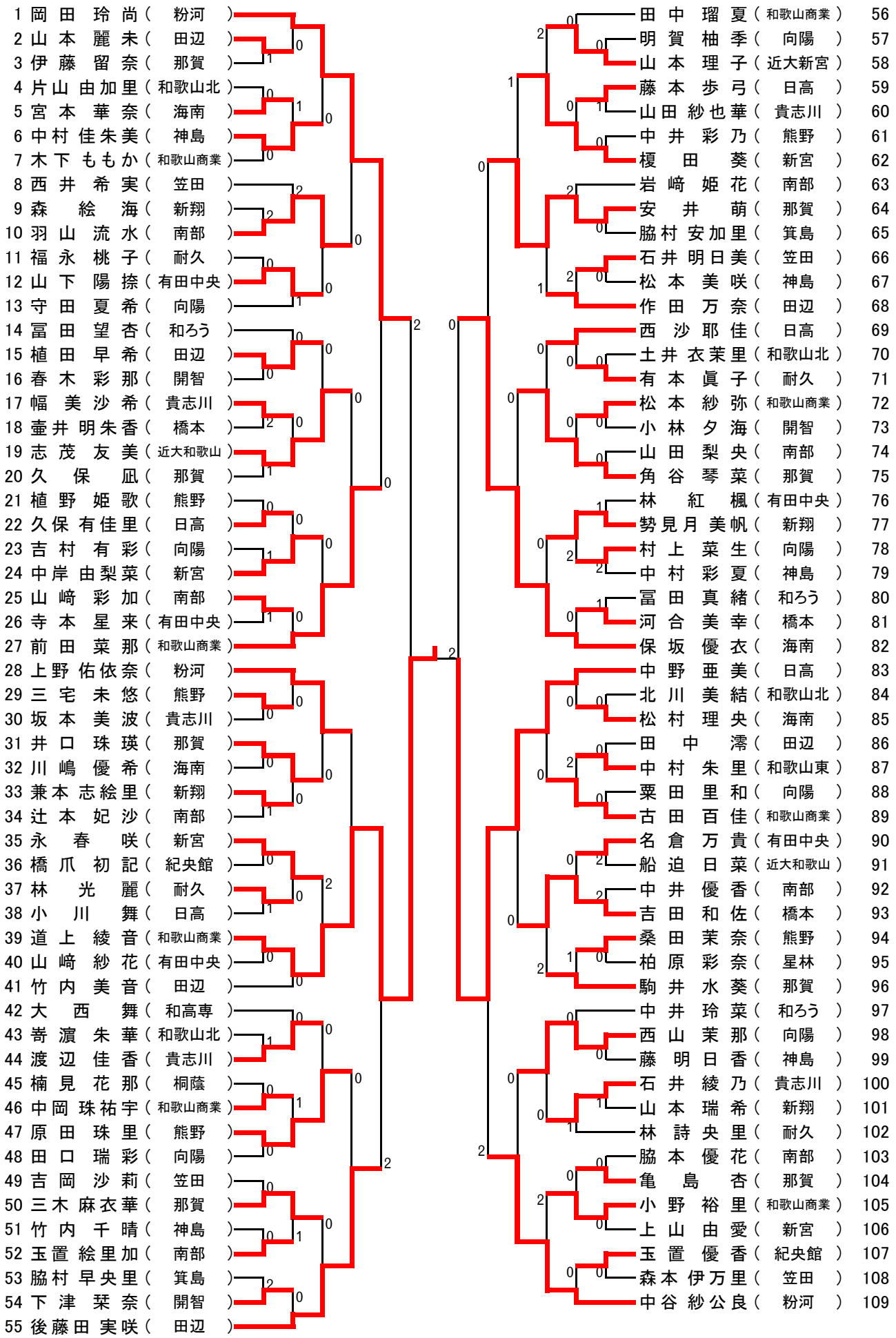

3位決定戦　岡田 玲尚(粉河)　3－0　保坂 優衣(海南)