2016年度　和歌山県高等学校総合体育大会　卓球競技
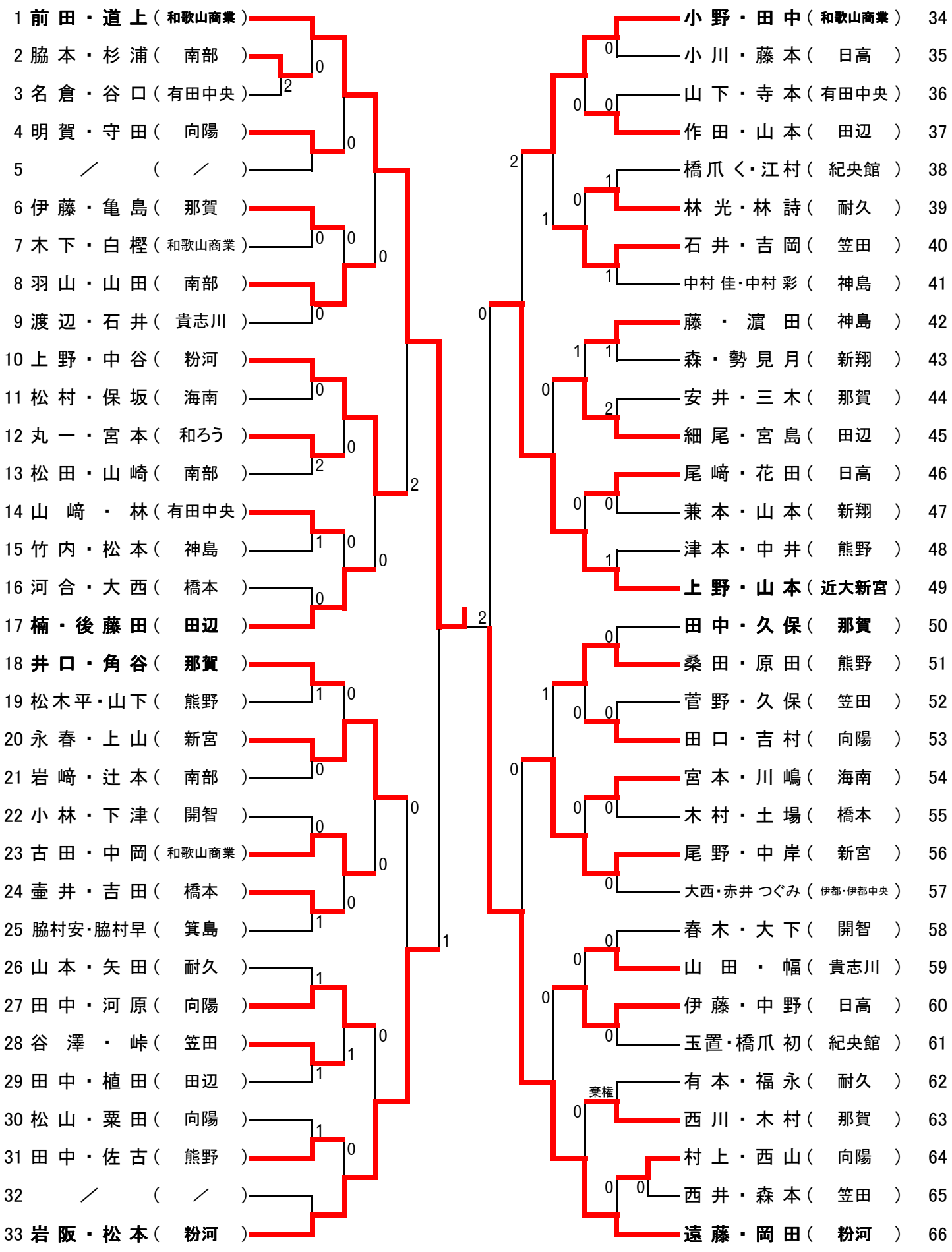
女 子 ダ ブ ル ス