2015年9月3日
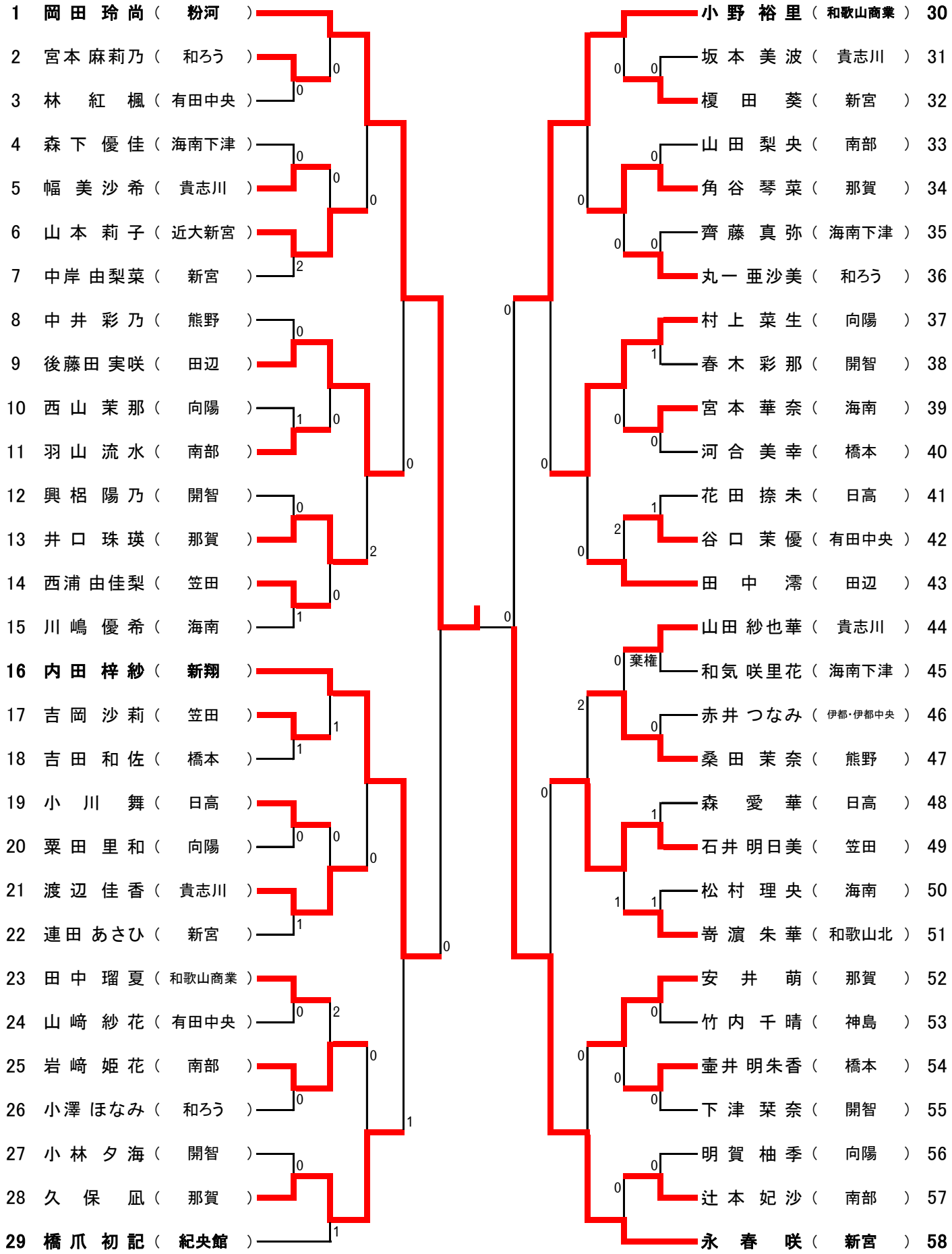
1年生　女子シングルス